COMPRAG®

positive displacement

КАТАЛОГ
#1

КОМПРЕССОРЫ

стационарные винтовые

D-серии

СОДЕРЖАНИЕ

ВИНТОВЫЕ КОМПРЕССОРЫ С ПРЯМЫМ ПРИВОДОМ 1:1	3
ВИНТОВЫЕ КОМПРЕССОРЫ С ПРЯМЫМ ПРИВОДОМ 1:1 СЕРИИ D производительностью до 2,3 м³/мин, мощность 11-15 кВт	4
ВИНТОВЫЕ КОМПРЕССОРЫ С ПРЯМЫМ ПРИВОДОМ 1:1 СЕРИИ D производительностью до 3,6 м³/мин, мощность 18-22 кВт	8
ВИНТОВЫЕ КОМПРЕССОРЫ С ПРЯМЫМ ПРИВОДОМ 1:1 СЕРИИ D производительностью до 6,2 м³/мин, мощность 30-37 кВт	12
ВИНТОВЫЕ КОМПРЕССОРЫ С ПРЯМЫМ ПРИВОДОМ 1:1 СЕРИИ D производительностью до 9,1 м³/мин, мощность 45-55 кВт	16
ВИНТОВЫЕ КОМПРЕССОРЫ С ПРЯМЫМ ПРИВОДОМ 1:1 СЕРИИ D производительностью до 15,4 м³/мин, мощность 75-90 кВт	20
ВИНТОВЫЕ КОМПРЕССОРЫ С ПРЯМЫМ ПРИВОДОМ 1:1 СЕРИИ D производительностью до 32,4 м³/мин, мощность 110-200 кВт	24

ОСОБЕННОСТИ ИСПОЛНЕНИЯ ВИНТОВЫХ КОМПРЕССОРОВ

исполнение (D)
базовое на раме

Компактный дизайн.
Дальнейшие компоненты системы сжатого воздуха выбираются по необходимости.

УВАЖАЕМЫЕ КЛИЕНТЫ

предлагаем вашему вниманию каталог стационарных винтовых компрессоров «Comprag» серии D. Данный каталог № 1 действителен с 01.02.2021 г. и утрачивает свою актуальность на момент выхода следующего каталога. Актуальную версию каталога вы можете скачать с нашего сайта www.comprag.ru.

Представленное в данном каталоге оборудование вы можете приобрести со склада ООО «МЗ КОМПРАГ» в Москве при условии заключенного дилерского договора или у наших дилеров. Актуальный список дилеров вы также сможете найти на нашем сайте.

В данном каталоге возможны ошибки и опечатки.

С уважением, ООО «МЗ КОМПРАГ».

© Comprag ®. Все права защищены.
Перепечатка текста и / или использование графики допускается только с письменного разрешения Comprag®.

ВИНТОВЫЕ КОМПРЕССОРЫ с прямым приводом 1:1

Воздушные компрессоры Comprag серии D с прямым приводом разработаны для областей применения, в которых долговечность, эффективность и надежность критически важны.

Компрессоры DirectDrive оснащены большого размера винтовым блоком с один-к-одному прямым приводом, для избежания потерь на ременной или редукторной передаче.

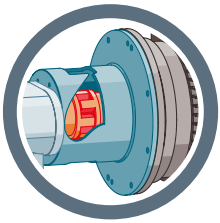

ПРЕИМУЩЕСТВА ПРЯМОГО ПРИВОДА

При выборе подходящего оборудования, воздушные компрессоры с прямым приводом обычно сравнивают с компрессорами с ременным приводом.

В компрессоре с прямым приводом двигатель соединен с винтовым блоком с помощью упругой муфты и передает крутящий момен напрямую, более эффективно. В отличие от компрессора с ременным приводом, в котором для передачи мощности используется ремень, компрессор с прямым приводом работает без потери мощности. Кроме того, компрессор с прямым приводом имеет меньше движущихся частей, менее подвержен поломкам и имеет длительный срок службы за счет меньшего износа.

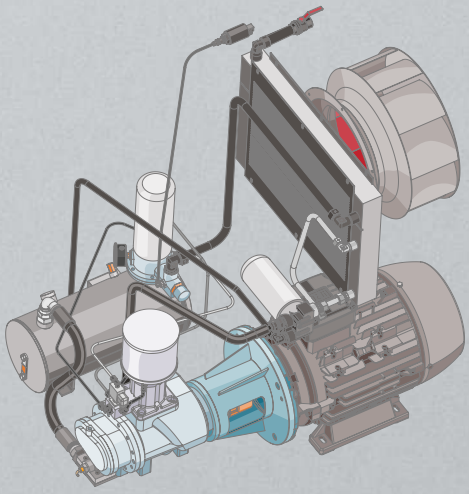

МЕНЬШЕ ПОДВИЖНЫХ ЧАСТЕЙ

МЕНЬШЕ ИЗНОС И ОБСЛУЖИВАНИЕ

БОЛЕЕ ЭФФЕКТИВНЫЙ

СНИЖЕНИЕ ЭНЕРГОЗАТРАТ

ВИНТОВЫЕ КОМПРЕССОРЫ С ПРЯМЫМ ПРИВОДОМ 1:1 СЕРИИ D

производительностью до 2,3 м³/мин, мощность 11-15 кВт

Винтовые маслозаполненные компрессоры серии D предназначены для бесперебойного и экономичного производства сжатого воздуха на промышленных предприятиях. Отличительные особенности - компактный продуманный дизайн, качественная сборка и ключевые компоненты ведущих мировых производителей.

исполнение (D)

Функциональные особенности:

- Современная, энергосберегающая конструкция винтового блока.
- Оптимально экономичный режим работы компрессора благодаря микроконтроллерному управлению.
- Контроллер i-Log с расширенными возможностями настройки и управления, со встроенной функцией ведущий-ведомый и интерфейсом RS485.
- Минимальные потери давления на всех ключевых компонентах компрессора складываются в ощутимую суммарную экономию энергозатрат.
- Эффективная система сепарации масла с остаточным содержание масла в сжатом воздухе менее 3 мг/м³.
- Удобный доступ к фильтрам и сепараторам для их сервисного обслуживания.

В сегменте компрессоров с мощностью двигателя от 7,5 кВт до 22 кВт особенно ощутимы преимущества перед поршневыми компрессорами. При одинаковом потреблении электроэнергии стоимость произведённого кубического метра сжатого воздуха в компрессоре серии D значительно ниже.

Конструкция и технические характеристики

Винтовые маслозаполненные компрессоры D-серии производят промышленный сжатый воздух, со степенью очистки до класса 4-4-4 по ГОСТ Р ИСО 8573-1-2016.

Отличия данной серии компрессоров: профессиональный контроллер (A), надёжный электрический двигатель от ведущих производителей (B), винтовой блок (C) и эффективная система сепарации (D).

Контроллер i-Log (A)

Профессиональный контроллер **i-Log** управляет работой компрессора полностью в автоматическом режиме, а также даёт пользователю необходимую информацию о рабочем давлении, температуре воздушно-масляной смеси, времени работы компрессора, необходимостью сервисного обслуживания, и.т.д.

i-Log позволяет управлять в групповом режиме несколькими компрессорами с контроллером **i-Log** а также подключиться к мастер-контроллеру более высокого уровня или диспетчерской через MODBUS.

Надёжный электродвигатель (B)

Компрессоры серии D оснащены качественными электрическими двигателями со степенью защиты IP54, высоким КПД и подшипниками ведущих производителей.

Винтовой блок (C)

Роторы винтового блока имеют современный энергосберегающий профиль и высокую производительность.

Клапан управления (E)

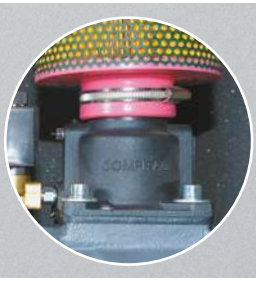

Клапаны управления производства Comprag Германия. Минимальная потеря давления, улучшенная регулировка времени разгрузки.

Схема работы компрессора

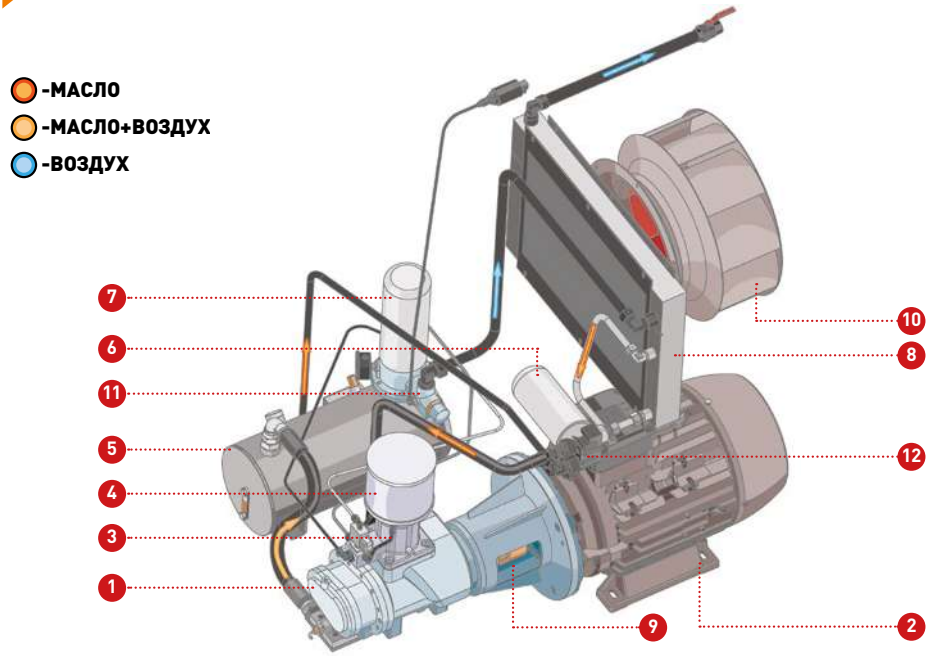

1. Винтовой блок
2. Электродвигатель привода компрессора
3. Клапан всасывающий
4. Фильтр воздушный
5. Бак-сепаратор
6. Фильтр масляный
7. Фильтр-маслоотделитель (сепаратор)
8. Воздушно-масляный радиатор
9. Муфта
10. Крыльчатка охлаждения радиатора
11. Клапан минимального давления
12. Термостат

Технические данные компрессоров серии D

Код	Модель	Мощность (кВт)	Макс. Рабочее давление (бар)	Производи-тельность* (м³/мин)	Напряжение (фаз/В/Гц)	Уровень звукового давления** (дБ)	Резьбовое соединение
11300021	D-1108	11	8	1,5	3/380/50	72	1/2"
11300022	D-1110		10	1,3		72	
11300031	D-1508	15	8	2,3	3/380/50	72	1/2"
11300032	D-1510		10	2,1		72	

* В соответствии с ISO 1217; ** В соответствии с ISO 3744

Габаритная схема компрессора серии D

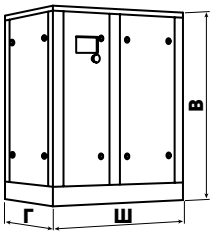

Модель	Высота В (мм)	Ширина Ш (мм)	Глубина Г (мм)	Масса (кг)
D-11	1280	1190	810	400
D-15	1280	1190	810	420

ВИНТОВЫЕ КОМПРЕССОРЫ С ПРЯМЫМ ПРИВОДОМ 1:1 СЕРИИ D

производительностью до 3,6 м³/мин, мощность 18-22 кВт

Винтовые маслозаполненные компрессоры серии D предназначены для бесперебойного и экономичного производства сжатого воздуха на промышленных предприятиях. Отличительные особенности - компактный продуманный дизайн, качественная сборка и ключевые компоненты ведущих мировых производителей.

исполнение (D)

Функциональные особенности:

- Современная, энергосберегающая конструкция винтового блока.
- Оптимально экономичный режим работы компрессора благодаря микроконтроллерному управлению.
- Контроллер i-Log с расширенными возможностями настройки и управления, со встроенной функцией ведущий-ведомый и интерфейсом RS485.
- Минимальные потери давления на всех ключевых компонентах компрессора складываются в ощутимую суммарную экономию энергозатрат.
- Эффективная система сепарации масла с остаточным содержание масла в сжатом воздухе менее 3 мг/м³.
- Удобный доступ к фильтрам и сепараторам для их сервисного обслуживания.

Компрессоры серии D оснащены шумо и вибро-изоляцией и могут быть установлены в любом производственном помещении, в непосредственной близости от потребителя.

Пропадает необходимость прокладки длинных магистралей сжатого воздуха.

Конструкция и технические характеристики

Винтовые маслозаполненные компрессоры D-серии производят промышленный сжатый воздух, со степенью очистки до класса 4-4-4 по ГОСТ Р ИСО 8573-1-2016.

Отличия данной серии компрессоров: профессиональный контроллер (A), надёжный электрический двигатель от ведущих производителей (B), винтовой блок (C) и эффективная система сепарации (D).

Контроллер i-Log (A)

Профессиональный контроллер **i-Log** управляет работой компрессора полностью в автоматическом режиме, а также даёт пользователю необходимую информацию о рабочем давлении, температуре воздушно-масляной смеси, времени работы компрессора, необходимостью сервисного обслуживания, и.т.д.

i-Log позволяет управлять в групповом режиме несколькими компрессорами с контроллером **i-Log** а также подключиться к мастер-контроллеру более высокого уровня или диспетчерской через MODBUS.

Надёжный электродвигатель (B)

Компрессоры серии D оснащены качественными электрическими двигателями со степенью защиты IP54, высоким КПД и подшипниками ведущих производителей.

Винтовой блок (C)

Роторы винтового блока имеют современный энергосберегающий профиль и высокую производительность.

Клапан управления (E)

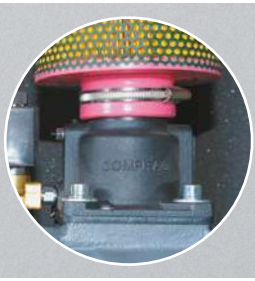

Клапаны управления производства Comprag Германия. Минимальная потеря давления, улучшенная регулировка времени разгрузки.

Схема работы компрессора

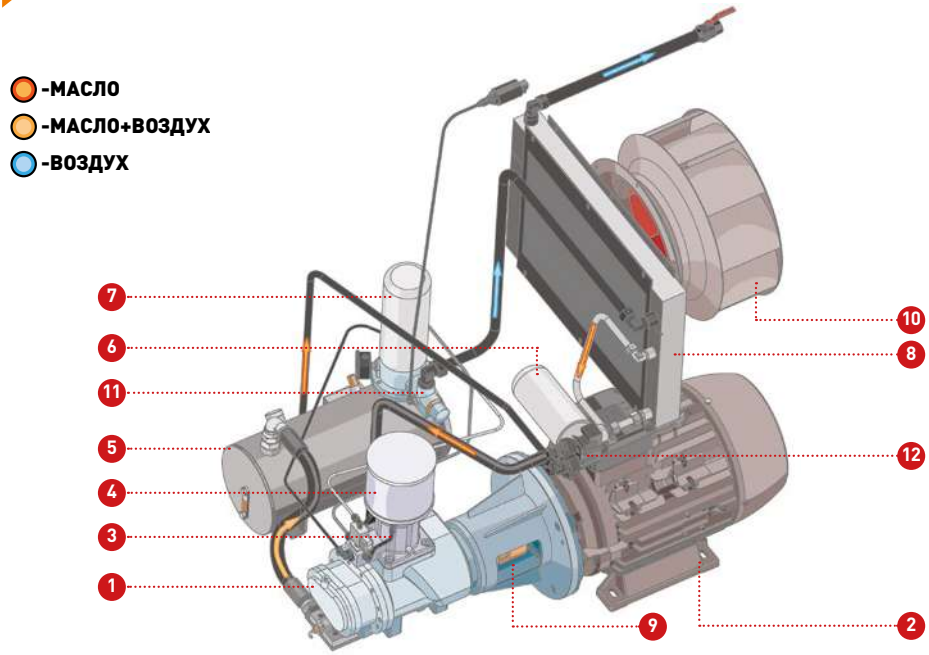

1. Винтовой блок
2. Электродвигатель привода компрессора
3. Клапан всасывающий
4. Фильтр воздушный
5. Бак-сепаратор
6. Фильтр масляный
7. Фильтр-маслоотделитель (сепаратор)
8. Воздушно-масляный радиатор
9. Муфта
10. Крыльчатка охлаждения радиатора
11. Клапан минимального давления
12. Термостат

Технические данные компрессоров серии D

Код	Модель	Мощность (кВт)	Макс. Рабочее давление (бар)	Производи-тельность* (м³/мин)	Напряжение (фаз/В/Гц)	Уровень звукового давления** (дБ)	Резьбовое соединение
11300041	D-1808	18	8	2,9	3/380/50	72	3/4"
11300042	D-1810		10	2,6		72	
11300051	D-2208	22	8	3,6	3/380/50	72	3/4"
11300052	D-2210		10	3,2		72	

* В соответствии с ISO 1217; ** В соответствии с ISO 3744

Габаритная схема компрессора серии D

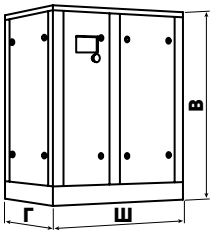

Модель	Высота В (мм)	Ширина Ш (мм)	Глубина Г (мм)	Масса (кг)
D-18	1280	1300	940	450
D-22	1280	1300	940	480

ВИНТОВЫЕ КОМПРЕССОРЫ С ПРЯМЫМ ПРИВОДОМ 1:1 СЕРИИ D

производительностью до 6,2 м³/мин, мощность 30-37 кВт

Винтовые маслонаполненные компрессоры серии D это высокий уровень эффективности, надёжности и экономичности. Винтовой блок через муфту напрямую один-к-одному соединён с двигателем и передаёт крутящий момент без потерь, что повышает энерго-эффективность компрессора по сравнению с компрессором с ременной или редукторной передачей.

ENERGY SAVING · ТРИ СТУПЕНИ СЕПАРАЦИИ МАСЛА 3 ступени · ПРЯМОЙ ПРИВОД DIRECT DRIVE

исполнение (D)

Функциональные особенности:

При конструктивной разработке данного модельного ряда был достигнут оптимальный баланс между высокой производительностью, использованием энергосберегающих решений и увеличением интервала между сервисным обслуживанием. Компрессоры серии D являются наиболее эффективными в своём классе.

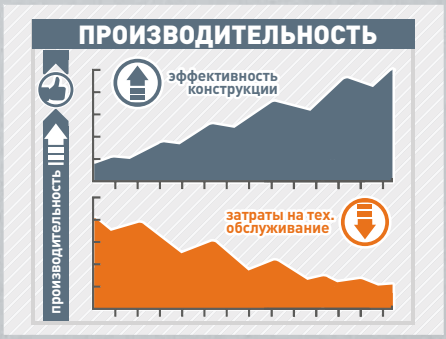

- Современная, энергосберегающая конструкция винтового блока.
- Оптимально экономичный режим работы компрессора благодаря микроконтроллерному управлению.
- Контроллер i-Log с расширенными возможностями настройки и управления, со встроенной функцией ведущий-ведомый и интерфейсом RS485.
- Минимальные потери давления на всех ключевых компонентах компрессора складываются в ощутимую суммарную экономию энергозатрат.
- Эффективная система сепарации масла с остаточным содержание масла в сжатом воздухе менее 3 мг/м³.
- Удобный доступ к фильтрам и сепараторам для их сервисного обслуживания.

Конструкция и технические характеристики

Винтовые маслозаполненные компрессоры D-серии производят промышленный сжатый воздух, со степенью очистки до класса 4-4-4 по ГОСТ Р ИСО 8573-1-2016.

Отличия данной серии компрессоров: профессиональный контроллер (A), надёжный электрический двигатель от ведущих производителей (B), винтовой блок (C) и эффективная система сепарации (D).

Контроллер i-Log (A)

Профессиональный контроллер **i-Log** управляет работой компрессора полностью в автоматическом режиме, а также даёт пользователю необходимую информацию о рабочем давлении, температуре воздушно-масляной смеси, времени работы компрессора, необходимостью сервисного обслуживания, и.т.д.

i-Log позволяет управлять в групповом режиме несколькими компрессорами с контроллером **i-Log** а также подключиться к мастер-контроллеру более высокого уровня или диспетчерской через MODBUS.

Надёжный электродвигатель (B)

Компрессоры серии D оснащены качественными электрическими двигателями со степенью защиты IP54, высоким КПД и подшипниками ведущих производителей.

Винтовой блок (C)

Роторы винтового блока компрессоров серии D имеют современный энергосберегающий профиль. Это гарантирует высокую производительность компрессора, хорошую смазку роторов и высокий коэффициент теплообмена.

Система сепарации (D)

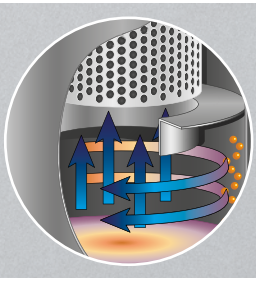

Компрессоры серии D оснащены эффективной трёхступенчатой системой сепарации. Большая часть масла отделяется центробежной силой в баке сепаратора.

Ещё одна часть масла отделяется силой гравитации при движении масла внутри сепаратора. Остаточное количество масла отделяется качественным сепарационным элементом. Общее количество масла в сжатом воздухе на выходе компрессора не превышает 3 мг/м^3.

Схема работы компрессора

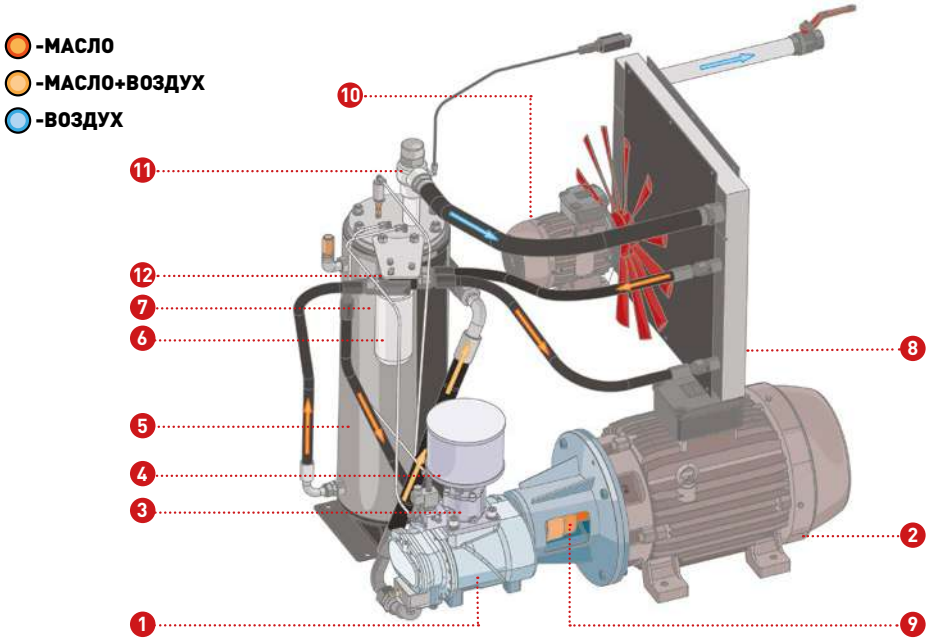

1. Винтовой блок
2. Электродвигатель привода компрессора
3. Клапан всасывающий
4. Фильтр воздушный
5. Бак-сепаратор
6. Фильтр масляный
7. Фильтр-маслоотделитель (сепаратор)
8. Воздушно-масляный радиатор
9. Муфта
10. Электродвигатель охлаждения радиатора
11. Клапан минимального давления
12. Термостат

Технические данные компрессоров серии D

Код	Модель	Мощность (кВт)	Макс. Рабочее давление (бар)	Производи-тельность* (м³/мин)	Напряжение (фаз/В/Гц)	Уровень звукового давления** (дБ)	Резьбовое соединение
11300061	D-3008	30	8	5,0	3/380/50	72	1.1/4"
11300062	D-3010		10	4,5		72	
11300071	D-3708	37	8	6,2	3/380/50	72	1.1/4"
11300072	D-3710		10	5,6		72	

* В соответствии с ISO 1217; ** В соответствии с ISO 3744

Габаритная схема компрессора серии D

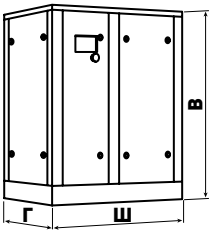

Модель	Высота В (мм)	Ширина Ш (мм)	Глубина Г (мм)	Масса (кг)
D-30	1500	1400	1000	725
D-37	1500	1400	1000	760

ВИНТОВЫЕ КОМПРЕССОРЫ С ПРЯМЫМ ПРИВОДОМ 1:1 СЕРИИ D

производительностью до 9,1 м³/мин, мощность 45-55 кВт

Винтовые маслонаполненные компрессоры серии D это высокий уровень эффективности, надёжности и экономичности. Винтовой блок через муфту напрямую один-к-одному соединён с двигателем и передаёт крутящий момент без потерь, что повышает энерго-эффективность компрессора по сравнению с компрессором с ременной или редукторной передачей.

исполнение (D)

Функциональные особенности:

Скорость вращения роторов винтового блока выбрана исходя из оптимальной удельной производительности. Все компоненты компрессора имеют технические характеристики соответствующие этому выбору скорости вращения. Компрессоры серии D имеют одни из самых низких показателей по удельной стоимости производства кубического метра сжатого воздуха.

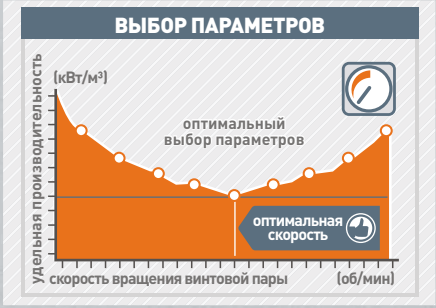

- Современная, энергосберегающая конструкция винтового блока.
- Оптимально экономичный режим работы компрессора благодаря микроконтроллерному управлению.
- Контроллер i-Log с расширенными возможностями настройки и управления, со встроенной функцией ведущий-ведомый и интерфейсом RS485.
- Минимальные потери давления на всех ключевых компонентах компрессора складываются в ощутимую суммарную экономию энергозатрат.
- Эффективная система сепарации масла с остаточным содержание масла в сжатом воздухе менее 3 мг/м³.
- Удобный доступ к фильтрам и сепараторам для их сервисного обслуживания.

Конструкция и технические характеристики

Винтовые маслозаполненные компрессоры D-серии производят промышленный сжатый воздух, со степенью очистки до класса 4-4-4 по ГОСТ Р ИСО 8573-1-2016.

Отличия данной серии компрессоров: профессиональный контроллер (A), надёжный электрический двигатель от ведущих производителей (B), винтовой блок (C) и эффективная система сепарации (D).

Контроллер i-Log (A)

Профессиональный контроллер **i-Log** управляет работой компрессора полностью в автоматическом режиме, а также даёт пользователю необходимую информацию о рабочем давлении, температуре воздушно-масляной смеси, времени работы компрессора, необходимостью сервисного обслуживания, и.т.д.

i-Log позволяет управлять в групповом режиме несколькими компрессорами с контроллером **i-Log** а также подключиться к мастер-контроллеру более высокого уровня или диспетчерской через MODBUS.

Надёжный электродвигатель (B)

Компрессоры серии D оснащены качественными электрическими двигателями со степенью защиты IP54, высоким КПД и подшипниками ведущих производителей.

Винтовой блок (C)

Роторы винтового блока компрессоров серии D имеют современный энергосберегающий профиль. Это гарантирует высокую производительность компрессора, хорошую смазку роторов и высокий коэффициент теплообмена.

Система сепарации (D)

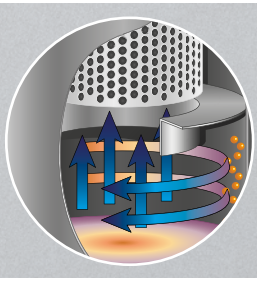

Компрессоры серии D оснащены эффективной трёхступенчатой системой сепарации. Большая часть масла отделяется центробежной силой в баке сепаратора.

Ещё одна часть масла отделяется силой гравитации при движении масла внутри сепаратора. Остаточное количество масла отделяется качественным сепарационным элементом. Общее количество масла в сжатом воздухе на выходе компрессора не превышает 3 мг/м^3.

Схема работы компрессора

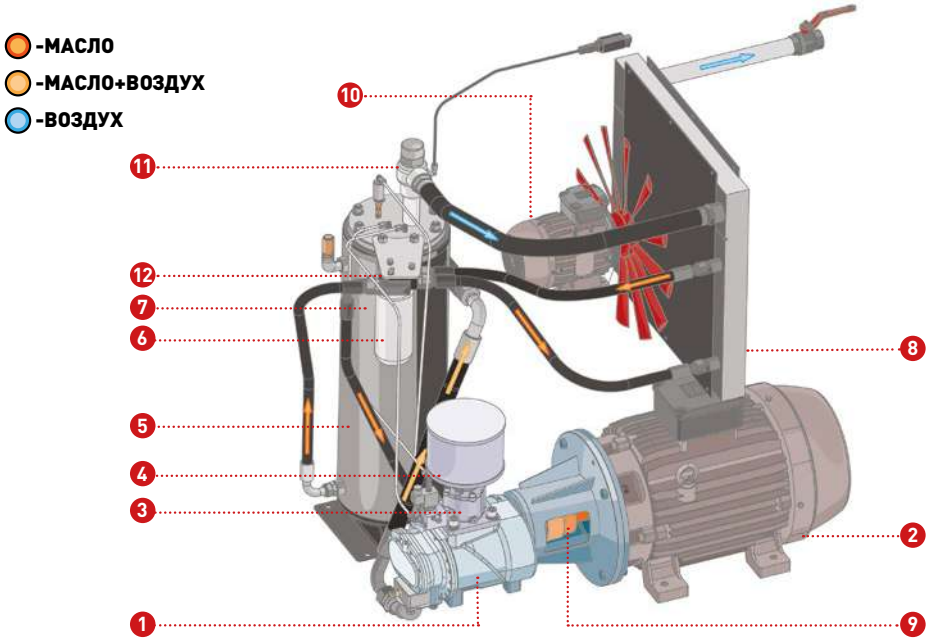

1. Винтовой блок
2. Электродвигатель привода компрессора
3. Клапан всасывающий
4. Фильтр воздушный
5. Бак-сепаратор
6. Фильтр масляный
7. Фильтр-маслоотделитель (сепаратор)
8. Воздушно-масляный радиатор
9. Муфта
10. Электродвигатель охлаждения радиатора
11. Клапан минимального давления
12. Термостат

Технические данные компрессоров серии D

Код	Модель	Мощность (кВт)	Макс. Рабочее давление (бар)	Производи-тельность* (м³/мин)	Напряжение (фаз/В/Гц)	Уровень звукового давления** (дБ)	Резьбовое соединение
11300081	D-4508	45	8	7,0	3/380/50	75	1.1/2"
11300082	D-4510		10	6,2		75	
11300091	D-5508	55	8	9,1	3/380/50	75	1.1/2"
11300092	D-5510		10	8,5		75	

* В соответствии с ISO 1217; ** В соответствии с ISO 3744

Габаритная схема компрессора серии D

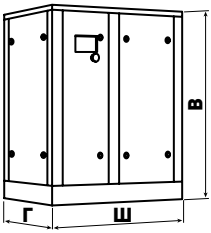

Модель	Высота В (мм)	Ширина Ш (мм)	Глубина Г (мм)	Масса (кг)
D-45	1500	1650	1250	1010
D-55	1500	1650	1250	1175

ВИНТОВЫЕ КОМПРЕССОРЫ С ПРЯМЫМ ПРИВОДОМ 1:1 СЕРИИ D

производительностью до 15,4 м³/мин, мощность 75-90 кВт

Винтовые маслонаполненные компрессоры D-серии предназначены для бесперебойного и экономичного производства сжатого воздуха на промышленных предприятиях. Отличительные особенности - компактный продуманный дизайн, качественная сборка и ключевые компоненты ведущих мировых производителей.

ENERGY SAVING

ТРИ СТУПЕНИ СЕПАРАЦИИ МАСЛА 3 ступени

ПРЯМОЙ ПРИВОД DIRECT DRIVE

исполнение (D)

Функциональные особенности:

До **94%** от затраченной на привод компрессора электроэнергии можно использовать вторично в виде рекуперированного тепла. Компрессоры серии D дают возможность эффективного использования нагретого воздуха путём его отбора для обогрева производственных или складских помещений.

100% - потребляемая компрессором электроэнергия
4% - тепло, остающееся в сжатом воздухе
2% - потери на тепловое излучение

- Современная, энергосберегающая конструкция винтового блока.
- Оптимально экономичный режим работы компрессора благодаря микроконтроллерному управлению.
- Контроллер i-Log с расширенными возможностями настройки и управления, со встроенной функцией ведущий-ведомый и интерфейсом RS485.
- Минимальные потери давления на всех ключевых компонентах компрессора складываются в ощутимую суммарную экономию энергозатрат.
- Эффективная система сепарации масла с остаточным содержание масла в сжатом воздухе менее 3 мг/м³.
- Удобный доступ к фильтрам и сепараторам для их сервисного обслуживания.

Конструкция и технические характеристики

Винтовые маслозаполненные компрессоры D-серии производят промышленный сжатый воздух, со степенью очистки до класса 4-4-4 по ГОСТ Р ИСО 8573-1-2016.

Отличия данной серии компрессоров: профессиональный контроллер (A), надёжный электрический двигатель от ведущих производителей (B), винтовой блок (C) и эффективная система сепарации (D).

Контроллер i-Log (A)

Профессиональный контроллер **i-Log** управляет работой компрессора полностью в автоматическом режиме, а также даёт пользователю необходимую информацию о рабочем давлении, температуре воздушно-масляной смеси, времени работы компрессора, необходимостью сервисного обслуживания, и.т.д.

i-Log позволяет управлять в групповом режиме несколькими компрессорами с контроллером **i-Log** а также подключиться к мастер-контроллеру более высокого уровня или диспетчерской через MODBUS.

Надёжный электродвигатель (B)

Компрессоры серии D оснащены качественными электрическими двигателями со степенью защиты IP54, высоким КПД и подшипниками ведущих производителей.

Винтовой блок (C)

Роторы винтового блока имеют современный энергосберегающий профиль и высокую производительность.

Система сепарации (D)

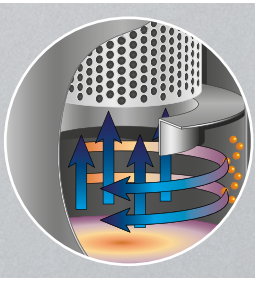

Компрессоры серии D оснащены эффективной трёхступенчатой системой сепарации. Большая часть масла отделяется центробежной силой в баке сепаратора.

Ещё одна часть масла отделяется силой гравитации при движении масла внутри сепаратора. Остаточное количество масла отделяется качественным сепарационным элементом. Общее количество масла в сжатом воздухе на выходе компрессора не превышает 3 мг/м^3.

Схема работы компрессора

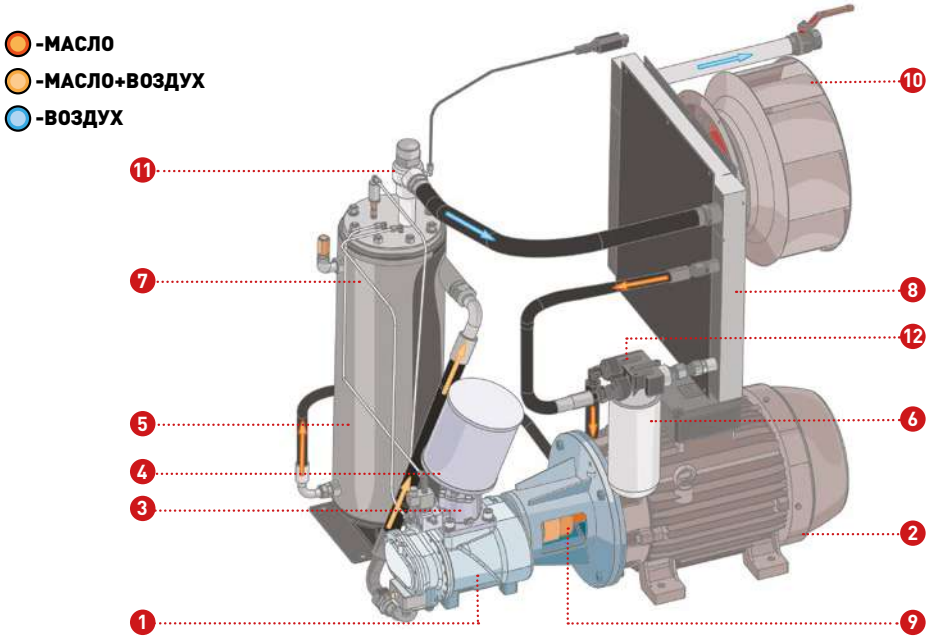

1. Винтовой блок
2. Электродвигатель привода компрессора
3. Клапан всасывающий
4. Фильтр воздушный
5. Бак-сепаратор
6. Фильтр масляный
7. Фильтр-маслоотделитель (сепаратор)
8. Воздушно-масляный радиатор
9. Муфта
10. Электродвигатель охлаждения радиатора
11. Клапан минимального давления
12. Термостат

Технические данные компрессоров серии D

Код	Модель	Мощность (кВт)	Макс. Рабочее давление (бар)	Производительность* (м³/мин)	Напряжение (фаз/В/Гц)	Уровень звукового давления** (дБ)	Соединение
11300101	D-7508	75	8	12,8	3/380/50	75	ДУ50
11300102	D-7510		10	11,3		75	
11300111	D-9008	90	8	15,4	3/380/50	75	ДУ50
11300112	D-9010		10	13,4		75	

* В соответствии с ISO 1217; ** В соответствии с ISO 3744

Габаритная схема компрессора серии D

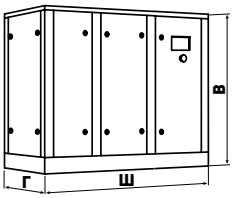

Модель	Высота В (мм)	Ширина Ш (мм)	Глубина Г (мм)	Масса (кг)
D-75	1800	2700	1260	2050
D-90	1800	2700	1260	2150

ВИНТОВЫЕ КОМПРЕССОРЫ С ПРЯМЫМ ПРИВОДОМ 1:1 СЕРИИ D

производительностью до 32,4 м³/мин, мощность 110-200 кВт

Винтовые маслонаполненные компрессоры D-серии предназначены для бесперебойного и экономичного производства сжатого воздуха на промышленных предприятиях. Отличительные особенности - компактный продуманный дизайн, качественная сборка и ключевые компоненты ведущих мировых производителей.

исполнение (D)

Функциональные особенности:

При эксплуатации компрессора мощностью 132 кВт затраты на электроэнергию составят 2.376.000 руб/год*. Компрессоры серии Direct Drive с прямым приводом один-к-одному и опционально с частотным преобразователем экономят до 30% от этой суммы.

- Современная, энергосберегающая конструкция винтового блока.
- Оптимально экономичный режим работы компрессора благодаря микроконтроллерному управлению.
- Контроллер i-Log с расширенными возможностями настройки и управления, со встроенной функцией ведущий-ведомый и интерфейсом RS485.
- Минимальные потери давления на всех ключевых компонентах компрессора складываются в ощутимую суммарную экономию энергозатрат.
- Эффективная система сепарации масла с остаточным содержание масла в сжатом воздухе менее 3 мг/м³.
- Удобный доступ к фильтрам и сепараторам для их сервисного обслуживания.

*Расчётные данные: Время работы компрессора 6000 час/год. Стоимость электроэнергии 3,00 руб за кВт/час.

Конструкция и технические характеристики

Винтовые маслозаполненные компрессоры D-серии производят промышленный сжатый воздух, со степенью очистки до класса 4-4-4 по ГОСТ Р ИСО 8573-1-2016.

Отличия данной серии компрессоров: профессиональный контроллер (A), надёжный электрический двигатель от ведущих производителей (B), винтовой блок (C) и эффективная система сепарации (D).

Контроллер i-Log (A)

Профессиональный контроллер **i-Log** управляет работой компрессора полностью в автоматическом режиме, а также даёт пользователю необходимую информацию о рабочем давлении, температуре воздушно-масляной смеси, времени работы компрессора, необходимостью сервисного обслуживания, и.т.д.

i-Log позволяет управлять в групповом режиме несколькими компрессорами с контроллером **i-Log** а также подключиться к мастер-контроллеру более высокого уровня или диспетчерской через MODBUS.

Надёжный электродвигатель (B)

Компрессоры серии D оснащены качественными электрическими двигателями со степенью защиты IP54, высоким КПД и подшипниками ведущих производителей.

Винтовой блок (C)

Роторы винтового блока имеют современный энергосберегающий профиль и высокую производительность.

Система сепарации (D)

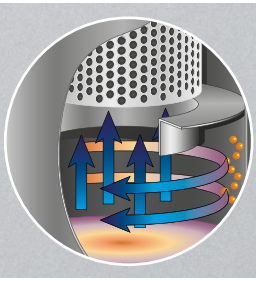

Компрессоры серии D оснащены эффективной трёхступенчатой системой сепарации. Большая часть масла отделяется центробежной силой в баке сепаратора.

Ещё одна часть масла отделяется силой гравитации при движении масла внутри сепаратора. Остаточное количество масла отделяется качественным сепарационным элементом. Общее количество масла в сжатом воздухе на выходе компрессора не превышает 3 мг/м^3.

Схема работы компрессора

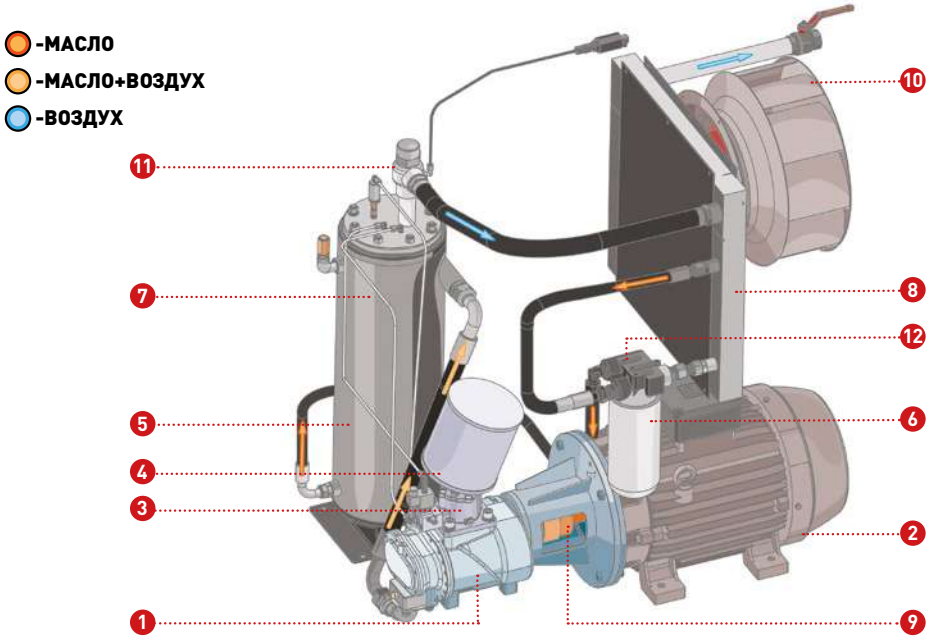

1. Винтовой блок
2. Электродвигатель привода компрессора
3. Клапан всасывающий
4. Фильтр воздушный
5. Бак-сепаратор
6. Фильтр масляный
7. Фильтр-маслоотделитель (сепаратор)
8. Воздушно-масляный радиатор
9. Муфта
10. Электродвигатель охлаждения радиатора
11. Клапан минимального давления
12. Термостат

Технические данные компрессоров серии D

Код	Модель	Мощность (кВт)	Макс. Рабочее давление (бар)	Производительность* (м³/мин)	Напряжение (фаз/В/Гц)	Уровень звукового давления** (дБ)	Соединение
11300121	D-11008	110	8	18,6	3/380/50	75	ДУ65
11300122	D-11010		10	16,4		75	
11300131	D-13208	132	8	22,6	3/380/50	75	ДУ65
11300132	D-13210		10	19,4		75	

Код	Модель	Мощность (кВт)	Макс. Рабочее давление (бар)	Производи-тельность* (м³/мин)	Напряжение (фаз/В/Гц)	Уровень звукового давления** (дБ)	Соединение
11300141	D-16008	160	8	25,2	3/380/50	75	ДУ65
11300142	D-16010		10	23,5		75	
11300151	D-20008	200	8	32,4	3/380/50	75	ДУ65
11300152	D-20010		10	29,8		75	

* В соответствии с ISO 1217; ** В соответствии с ISO 3744

Габаритная схема компрессора серии D

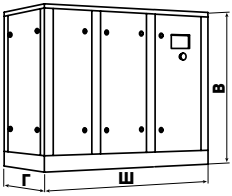

Модель	Высота В (мм)	Ширина Ш (мм)	Глубина Г (мм)	Масса (кг)
D-110	2250	2850	1380	2800
D-132	2250	2850	1380	3200
D-160	2170	2950	2030	3550
D-200	2170	2950	2030	3720

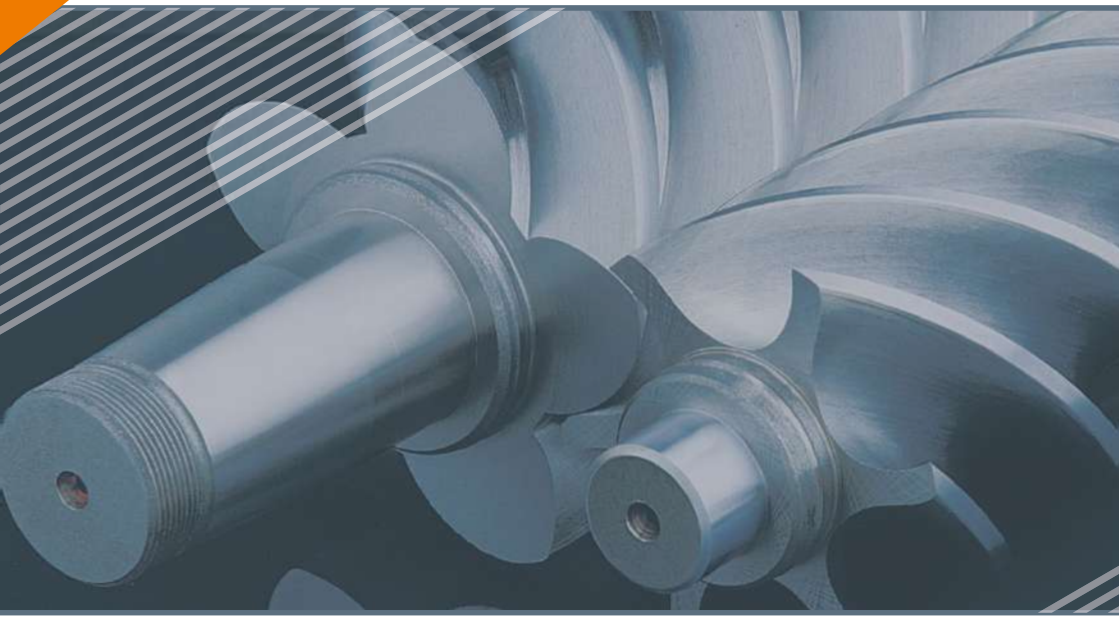

ООО «МЗ КОМПРАГ»
www.comprag.com