COMPRAG®

positive displacement

КАТАЛОГ
#1

КОМПРЕССОРЫ

стационарные винтовые

DV-серии

© Comprag ®. Все права защищены.
Перепечатка текста и / или использование графики
допускается только с письменного разрешения Comprag®.

СОДЕРЖАНИЕ

ЧАСТОТНОЕ РЕГУЛИРОВАНИЕ СЕРИИ DV 4

ВИНТОВЫЕ КОМПРЕССОРЫ С ПРЯМЫМ ПРИВОДОМ 1:1 6

ВИНТОВЫЕ КОМПРЕССОРЫ С ПРЯМЫМ ПРИВОДОМ 1:1 И ЧАСТОТНЫМ РЕГУЛИРОВАНИЕМ СЕРИИ DV производительностью до 2,3 м³/мин, мощность 11-15 кВт 7

ВИНТОВЫЕ КОМПРЕССОРЫ С ПРЯМЫМ ПРИВОДОМ 1:1 И ЧАСТОТНЫМ РЕГУЛИРОВАНИЕМ СЕРИИ DV производительностью до 3,6 м³/мин, мощность 18-22 кВт 11

ВИНТОВЫЕ КОМПРЕССОРЫ С ПРЯМЫМ ПРИВОДОМ 1:1 И ЧАСТОТНЫМ РЕГУЛИРОВАНИЕМ СЕРИИ DV производительностью до 6,2 м³/мин, мощность 30-37 кВт 15

ВИНТОВЫЕ КОМПРЕССОРЫ С ПРЯМЫМ ПРИВОДОМ 1:1 И ЧАСТОТНЫМ РЕГУЛИРОВАНИЕМ СЕРИИ DV производительностью до 9,1 м³/мин, мощность 45-55 кВт 19

ВИНТОВЫЕ КОМПРЕССОРЫ С ПРЯМЫМ ПРИВОДОМ 1:1 И ЧАСТОТНЫМ РЕГУЛИРОВАНИЕМ СЕРИИ DV производительностью до 15,4 м³/мин, мощность 75-90 кВт 23

ВИНТОВЫЕ КОМПРЕССОРЫ С ПРЯМЫМ ПРИВОДОМ 1:1 И ЧАСТОТНЫМ РЕГУЛИРОВАНИЕМ СЕРИИ DV производительностью до 32,4 м³/мин, мощность 110-200 кВт 27

ОСОБЕННОСТИ ИСПОЛНЕНИЯ ВИНТОВЫХ КОМПРЕССОРОВ

исполнение (DV)
базовое на раме

Имеет следующие преимущества в использовании:
- Предотвращение пульсаций в линии сжатого воздуха при увеличении числа потребителей.
- Снижение цикличности смены режимов работы компрессора.

УВАЖАЕМЫЕ КЛИЕНТЫ

предлагаем вашему вниманию каталог стационарных винтовых компрессоров «Comprag» серии DV. Данный каталог № 1 действителен с 01.10.2021 г. и утрачивает свою актуальность на момент выхода следующего каталога. Актуальную версию каталога вы можете скачать с нашего сайта www.comprag.ru.

Представленное в данном каталоге оборудование вы можете приобрести со склада ООО «МЗ КОМПРАГ» в Москве при условии заключенного дилерского договора или у наших дилеров. Актуальный список дилеров вы также сможете найти на нашем сайте.

В данном каталоге возможны ошибки и опечатки.

С уважением, ООО «МЗ КОМПРАГ».

Частотное регулирование серии DV

Потребность в сжатом воздухе на предприятиях варьируется в течение дня - от отсутствия потребления до пикового потребления.

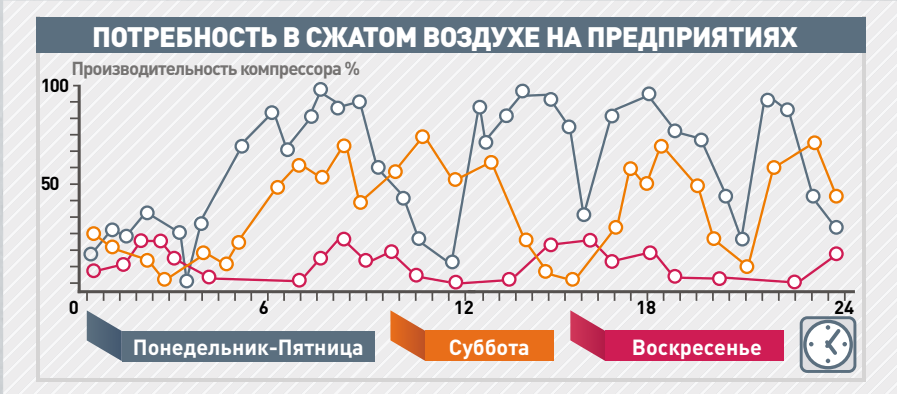

Обычные винтовые компрессоры не могут изменять режим работы в зависимости от актуальной потребности предприятия в сжатом воздухе. Постоянные смены режима Нагрузка/Разгрузка или нахождение компрессора в режиме Холостого хода - обычные винтовые компрессоры потребляют в процессе эксплуатации стабильно большое количество электроэнергии. Для экономичной эксплуатации компрессора при меняющихся режимах потребления была создана линейка компрессоров Comprag DV с частотным регулированием.

Компрессоры DV оснащены частотным преобразователем для бесступенчатой регулировки производительности компрессора в зависимости от актуальной потребности в сжатом воздухе. Они обеспечивают предприятие необходимым в данный момент количеством сжатого воздуха при постоянном заданном давлении, потребляя ровно столько электроэнергии, сколько воздуха необходимо. При таком режиме работы достигается максимальная экономия энергоресурсов.

Компрессоры Comprag с частотным регулированием позволяют экономить 25% потребляемой электроэнергии.

Принцип работы компрессора с частотным регулированием:

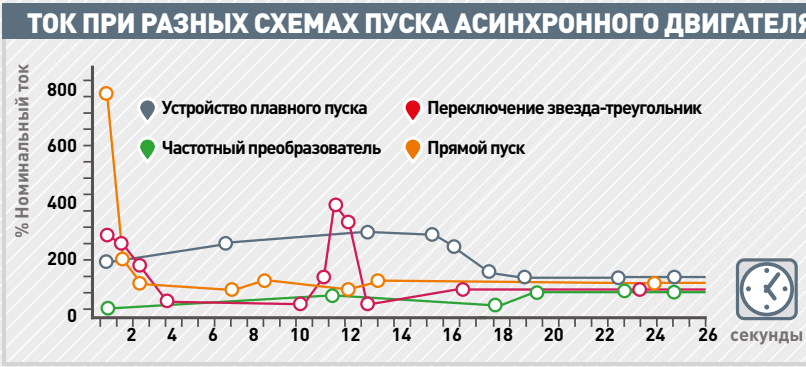

Изменение потребности в сжатом воздухе влечёт за собой изменение давления в сети сжатого воздуха предприятия. Установленный в компрессоре датчик давления отрабатывает изменение давления в сети соответствующим сигналом в контроллер компрессора. Контроллер с помощью частотного преобразователя устанавливает скорость вращения электродвигателя, которая соответствует требуемой производительности компрессора. Таким образом давление в сети сжатого воздуха предприятия поддерживается на постоянном значении.

Пуск компрессора, оснащённого частотным преобразователем, сопровождается наименьшими пусковыми токами. Это положительно влияет на долговечность электродвигателя и электроавтоматики.

ВИНТОВЫЕ КОМПРЕССОРЫ с прямым приводом 1:1

Воздушные компрессоры Comprag серии DV с прямым приводом разработаны для областей применения, в которых долговечность, эффективность и надежность критически важны.

Компрессоры DirectDrive оснащены большого размера винтовым блоком с один-к-одному прямым приводом, для избежания потерь на ременной или редукторной передаче.

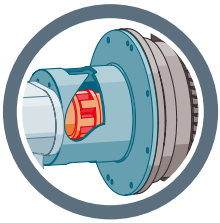

ПРЕИМУЩЕСТВА ПРЯМОГО ПРИВОДА

При выборе подходящего оборудования, воздушные компрессоры с прямым приводом обычно сравнивают с компрессорами с ременным приводом.

В компрессоре с прямым приводом двигатель соединен с винтовым блоком с помощью упругой муфты и передает крутящий момен напрямую, более эффективно. В отличие от компрессора с ременным приводом, в котором для передачи мощности используется ремень, компрессор с прямым приводом работает без потери мощности. Кроме того, компрессор с прямым приводом имеет меньше движущихся частей, менее подвержен поломкам и имеет длительный срок службы за счет меньшего износа.

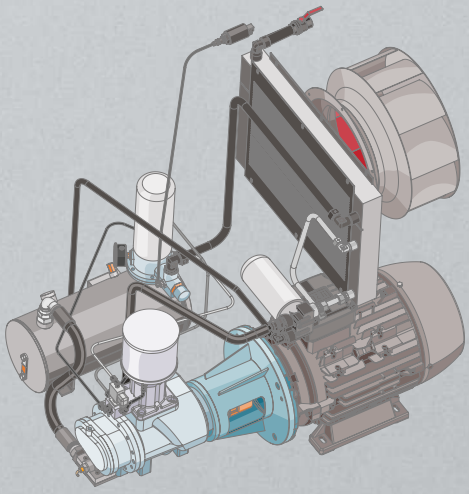

МЕНЬШЕ ПОДВИЖНЫХ ЧАСТЕЙ

МЕНЬШЕ ИЗНОС И ОБСЛУЖИВАНИЕ

БОЛЕЕ ЭФФЕКТИВНЫЙ

СНИЖЕНИЕ ЭНЕРГОЗАТРАТ

ВИНТОВЫЕ КОМПРЕССОРЫ С ПРЯМЫМ ПРИВОДОМ 1:1 И ЧАСТОТНЫМ РЕГУЛИРОВАНИЕМ СЕРИИ DV

производительностью до 2,3 м³/мин, мощность 11-15 кВт

Винтовые маслозаполненные компрессоры серии DV предназначены для бесперебойного и экономичного производства сжатого воздуха на промышленных предприятиях. Отличительные особенности - компактный продуманный дизайн, качественная сборка и ключевые компоненты ведущих мировых производителей.

исполнение (DV)

Функциональные особенности:

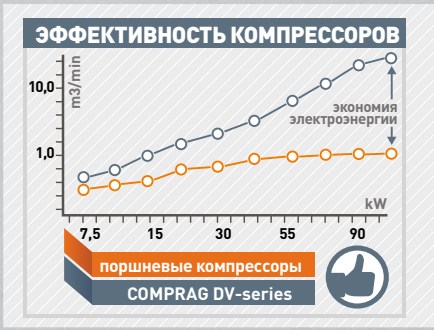

- Современная, энергосберегающая конструкция винтового блока.
- Оптимально экономичный режим работы компрессора благодаря микроконтроллерному управлению.
- Контроллер v-Log с расширенными возможностями настройки и управления, со встроенной функцией ведущий-ведомый и интерфейсом RS485.
- Минимальные потери давления на всех ключевых компонентах компрессора складываются в ощутимую суммарную экономию энергозатрат.
- Эффективная система сепарации масла с остаточным содержание масла в сжатом воздухе менее 3 мг/м³.
- Удобный доступ к фильтрам и сепараторам для их сервисного обслуживания.

В сегменте компрессоров с мощностью двигателя от 7,5 кВт особенно ощутимы преимущества перед обычными винтовыми компрессорами. При одинаковом режиме работы компрессора, потребление элекроэнергии в компрессоре серии DV значительно ниже.

Конструкция и технические характеристики

Винтовые маслозаполненные компрессоры DV-серии производят промышленный сжатый воздух, со степенью очистки до класса 4-4-4 по ГОСТ Р ИСО 8573-1-2016.

Отличия данной серии компрессоров: профессиональный контроллер (A), надёжный электрический двигатель от ведущих производителей (B), винтовой блок (C) и клапан управления (E).

Контроллер v-Log (A)

Профессиональный контроллер **v-Log** управляет работой компрессора полностью в автоматическом режиме, а также даёт пользователю необходимую информацию о рабочем давлении, температуре воздушно-масляной смеси, времени работы компрессора, необходимостью сервисного обслуживания, и.т.д.

v-Log позволяет управлять в групповом режиме несколькими компрессорами с контроллером **v-Log** а также подключиться к мастер-контроллеру более высокого уровня или диспетчерской через MODBUS.

Надёжный электродвигатель (B)

Компрессоры серии DV оснащены качественными электрическими двигателями со степенью защиты IP54, высоким КПД и подшипниками ведущих производителей.

Винтовой блок (C)

Роторы винтового блока имеют современный энергосберегающий профиль и высокую производительность.

Клапан управления (E)

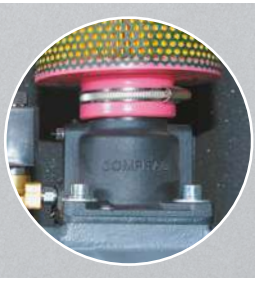

Клапаны управления производства Comprag Германия. Минимальная потеря давления, улучшенная регулировка времени разгрузки.

Схема работы компрессора

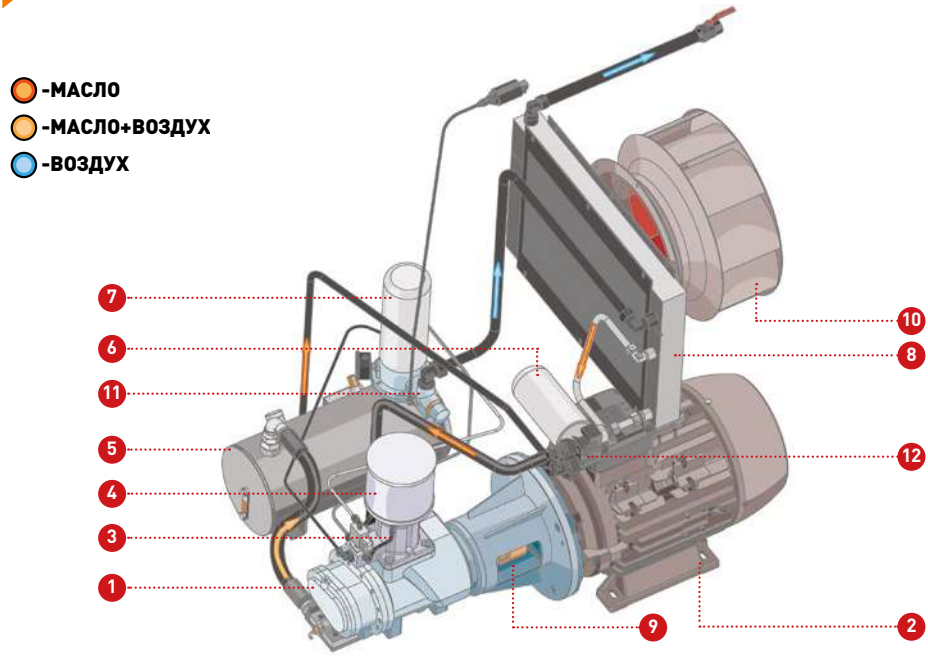

1. Винтовой блок
2. Электродвигатель привода компрессора
3. Клапан всасывающий
4. Фильтр воздушный
5. Бак-сепаратор
6. Фильтр масляный
7. Фильтр-маслоотделитель (сепаратор)
8. Воздушно-масляный радиатор
9. Муфта
10. Крыльчатка охлаждения радиатора
11. Клапан минимального давления
12. Термостат

Технические данные компрессоров серии DV

Код	Модель	Мощность (кВт)	Макс. Рабочее давление (бар)	Производи-тельность* (м³/мин)	Напряжение (фаз/В/Гц)	Уровень звукового давления** (дБ)	Резьбовое соединение
11300025	DV-1108	11	5-8	1,5	3/380-420/50	72	1/2"
11300026	DV-1110		5-10	1,3		72	
11300035	DV-1508	15	5-8	2,3	3/380-420/50	72	1/2"
11300036	DV-1510		5-10	2,1		72	

* В соответствии с ISO 1217; ** В соответствии с ISO 3744

Габаритная схема компрессора серии DV

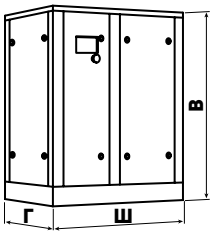

Модель	Высота В (мм)	Ширина Ш (мм)	Глубина Г (мм)	Масса (кг)
DV-11	1280	1190	810	425
DV-15	1280	1190	810	445

ВИНТОВЫЕ КОМПРЕССОРЫ С ПРЯМЫМ ПРИВОДОМ 1:1 И ЧАСТОТНЫМ РЕГУЛИРОВАНИЕМ СЕРИИ DV

производительностью до 3,6 м³/мин, мощность 18-22 кВт

Винтовые маслозаполненные компрессоры серии DV предназначены для бесперебойного и экономичного производства сжатого воздуха на промышленных предприятиях. Отличительные особенности - компактный продуманный дизайн, качественная сборка и ключевые компоненты ведущих мировых производителей.

исполнение (DV)

Функциональные особенности:

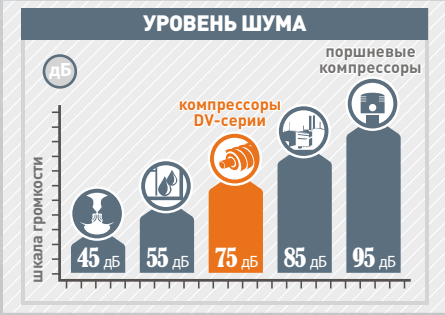

- Современная, энергосберегающая конструкция винтового блока.
- Оптимально экономичный режим работы компрессора благодаря микроконтроллерному управлению.
- Контроллер v-Log с расширенными возможностями настройки и управления, со встроенной функцией ведущий-ведомый и интерфейсом RS485.
- Минимальные потери давления на всех ключевых компонентах компрессора складываются в ощутимую суммарную экономию энергозатрат.
- Эффективная система сепарации масла с остаточным содержание масла в сжатом воздухе менее 3 мг/м³.
- Удобный доступ к фильтрам и сепараторам для их сервисного обслуживания.

Компрессоры серии DV оснащены шумо и вибро-изоляцией и могут быть установлены в любом производственном помещении, в непосредственной близости от потребителя.

Пропадает необходимость прокладки длинных магистралей сжатого воздуха.

Конструкция и технические характеристики

Винтовые маслозаполненные компрессоры DV-серии производят промышленный сжатый воздух, со степенью очистки до класса 4-4-4 по ГОСТ Р ИСО 8573-1-2016.

Отличия данной серии компрессоров: профессиональный контроллер (A), надёжный электрический двигатель от ведущих производителей (B), винтовой блок (C) и клапан управления (E).

Контроллер v-Log (A)

Профессиональный контроллер **v-Log** управляет работой компрессора полностью в автоматическом режиме, а также даёт пользователю необходимую информацию о рабочем давлении, температуре воздушно-масляной смеси, времени работы компрессора, необходимостью сервисного обслуживания, и.т.д.

v-Log позволяет управлять в групповом режиме несколькими компрессорами с контроллером **v-Log** а также подключиться к мастер-контроллеру более высокого уровня или диспетчерской через MODBUS.

Надёжный электродвигатель (B)

Компрессоры серии DV оснащены качественными электрическими двигателями со степенью защиты IP54, высоким КПД и подшипниками ведущих производителей.

Винтовой блок (C)

Роторы винтового блока имеют современный энергосберегающий профиль и высокую производительность.

Клапан управления (E)

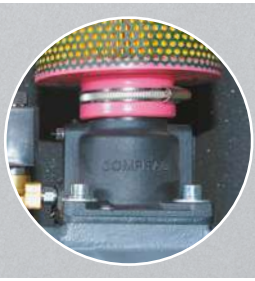

Клапаны управления производства Comprag Германия. Минимальная потеря давления, улучшенная регулировка времени разгрузки.

Схема работы компрессора

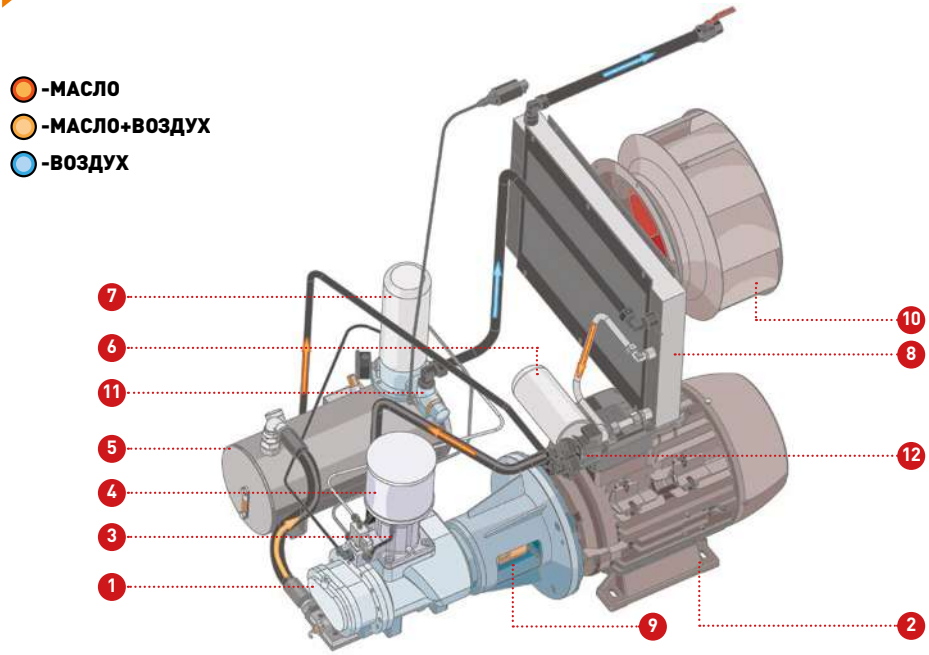

1. Винтовой блок
2. Электродвигатель привода компрессора
3. Клапан всасывающий
4. Фильтр воздушный
5. Бак-сепаратор
6. Фильтр масляный
7. Фильтр-маслоотделитель (сепаратор)
8. Воздушно-масляный радиатор
9. Муфта
10. Крыльчатка охлаждения радиатора
11. Клапан минимального давления
12. Термостат

Технические данные компрессоров серии DV

Код	Модель	Мощность (кВт)	Макс. Рабочее давление (бар)	Производи-тельность* (м³/мин)	Напряжение (фаз/В/Гц)	Уровень звукового давления** (дБ)	Резьбовое соединение
11300045	DV-1808	18	5-8	2,9	3/380-420/50	72	3/4"
11300046	DV-1810		5-10	2,6		72	
11300055	DV-2208	22	5-8	3,6	3/380-420/50	72	3/4"
11300056	DV-2210		5-10	3,2		72	

* В соответствии с ISO 1217; ** В соответствии с ISO 3744

Габаритная схема компрессора серии DV

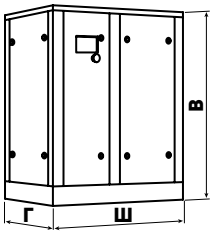

Модель	Высота В (мм)	Ширина Ш (мм)	Глубина Г (мм)	Масса (кг)
DV-18	1280	1300	940	480
DV-22	1280	1300	940	515

ВИНТОВЫЕ КОМПРЕССОРЫ С ПРЯМЫМ ПРИВОДОМ 1:1 И ЧАСТОТНЫМ РЕГУЛИРОВАНИЕМ СЕРИИ DV

производительностью до 6,2 м³/мин, мощность 30-37 кВт

Винтовые маслонаполненные компрессоры серии DV это высокий уровень эффективности, надёжности и экономичности. Винтовой блок через муфту напрямую один-к-одному соединён с двигателем и передаёт крутящий момент без потерь, что повышает энерго-эффективность компрессора по сравнению с компрессором с ременной или редукторной передачей.

исполнение (DV)

Функциональные особенности:

При конструктивной разработке данного модельного ряда был достигнут оптимальный баланс между высокой производительностью, использованием энергосберегающих решений и увеличением интервала между сервисным обслуживанием. Компрессоры серии DV являются наиболее эффективными в своём классе.

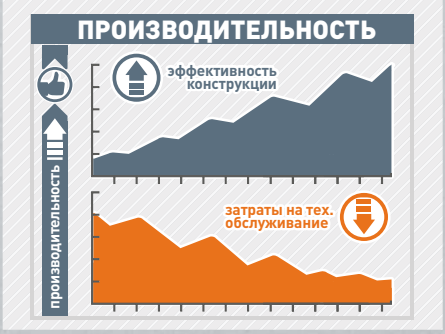

- Современная, энергосберегающая конструкция винтового блока.
- Оптимально экономичный режим работы компрессора благодаря микроконтроллерному управлению.
- Контроллер v-Log с расширенными возможностями настройки и управления, со встроенной функцией ведущий-ведомый и интерфейсом RS485.
- Минимальные потери давления на всех ключевых компонентах компрессора складываются в ощутимую суммарную экономию энергозатрат.
- Эффективная система сепарации масла с остаточным содержание масла в сжатом воздухе менее 3 мг/м³.
- Удобный доступ к фильтрам и сепараторам для их сервисного обслуживания.

Конструкция и технические характеристики

Винтовые маслозаполненные компрессоры DV-серии производят промышленный сжатый воздух, со степенью очистки до класса 4-4-4 по ГОСТ Р ИСО 8573-1-2016.

Отличия данной серии компрессоров: профессиональный контроллер (A), надёжный электрический двигатель от ведущих производителей (B), винтовой блок (C) и эффективная система сепарации (D).

Контроллер v-Log (A)

Профессиональный контроллер **v-Log** управляет работой компрессора полностью в автоматическом режиме, а также даёт пользователю необходимую информацию о рабочем давлении, температуре воздушно-масляной смеси, времени работы компрессора, необходимостью сервисного обслуживания, и.т.д.

v-Log позволяет управлять в групповом режиме несколькими компрессорами с контроллером **v-Log** а также подключиться к мастер-контроллеру более высокого уровня или диспетчерской через MODBUS.

Надёжный электродвигатель (B)

Компрессоры серии DV оснащены качественными электрическими двигателями со степенью защиты IP54, высоким КПД и подшипниками ведущих производителей.

Винтовой блок (C)

Роторы винтового блока компрессоров серии DV имеют современный энергосберегающий профиль. Это гарантирует высокую производительность компрессора, хорошую смазку роторов и высокий коэффициент теплообмена.

Система сепарации (D)

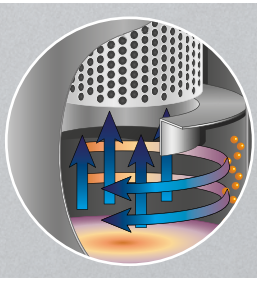

Компрессоры серии DV оснащены эффективной трёхступенчатой системой сепарации. Большая часть масла отделяется центробежной силой в баке сепаратора.

Ещё одна часть масла отделяется силой гравитации при движении масла внутри сепаратора. Остаточное количество масла отделяется качественным сепарационным элементом. Общее количество масла в сжатом воздухе на выходе компрессора не превышает 3 мг/м³.

Схема работы компрессора

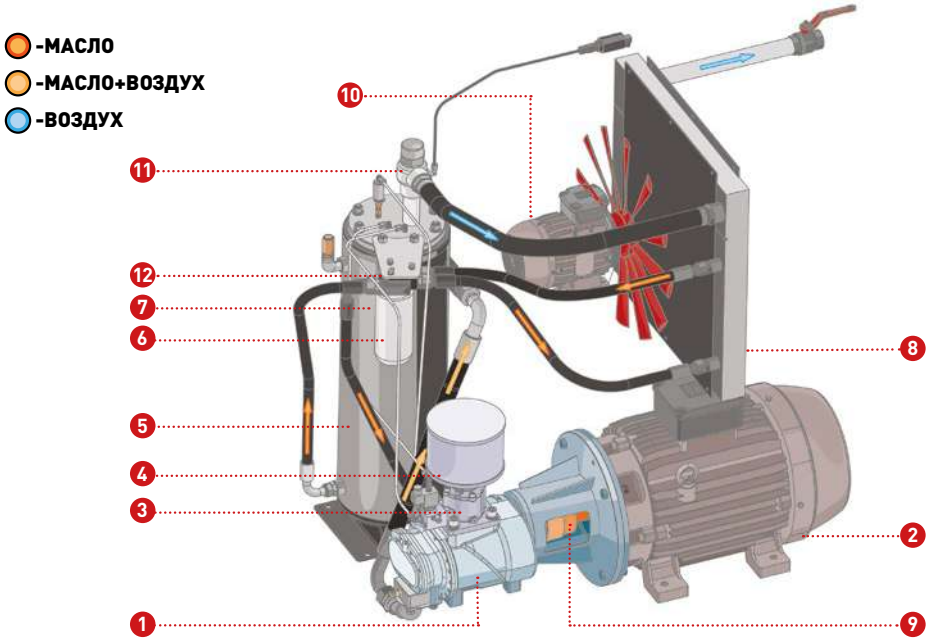

1. Винтовой блок
2. Электродвигатель привода компрессора
3. Клапан всасывающий
4. Фильтр воздушный
5. Бак-сепаратор
6. Фильтр масляный
7. Фильтр-маслоотделитель (сепаратор)
8. Воздушно-масляный радиатор
9. Муфта
10. Электродвигатель охлаждения радиатора
11. Клапан минимального давления
12. Термостат

Технические данные компрессоров серии DV

Код	Модель	Мощность (кВт)	Макс. Рабочее давление (бар)	Производи-тельность* (м³/мин)	Напряжение (фаз/В/Гц)	Уровень звукового давления** (дБ)	Резьбовое соединение
11300065	DV-3008	30	5-8	5,0	3/380-420/50	72	1.1/4"
11300066	DV-3010		5-10	4,5		72	
11300075	DV-3708	37	5-8	6,2	3/380-420/50	72	1.1/4"
11300076	DV-3710		5-10	5,6		72	

* В соответствии с ISO 1217; ** В соответствии с ISO 3744

Габаритная схема компрессора серии DV

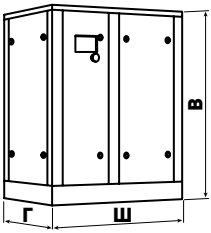

Модель	Высота В (мм)	Ширина Ш (мм)	Глубина Г (мм)	Масса (кг)
DV-30	1500	1400	1000	765
DV-37	1500	1400	1000	790

ВИНТОВЫЕ КОМПРЕССОРЫ С ПРЯМЫМ ПРИВОДОМ 1:1 И ЧАСТОТНЫМ РЕГУЛИРОВАНИЕМ СЕРИИ DV

производительностью до 9,1 м³/мин, мощность 45-55 кВт

Винтовые маслонаполненные компрессоры серии DV это высокий уровень эффективности, надёжности и экономичности. Винтовой блок через муфту напрямую один-к-одному соединён с двигателем и передаёт крутящий момент без потерь, что повышает энерго-эффективность компрессора по сравнению с компрессором с ременной или редукторной передачей.

исполнение (DV)

Функциональные особенности:

Скорость вращения роторов винтового блока выбрана исходя из оптимальной удельной производительности. Все компоненты компрессора имеют технические характеристики соответствующие этому выбору скорости вращения. Компрессоры серии DV имеют одни из самых низких показателей по удельной стоимости производства кубического метра сжатого воздуха.

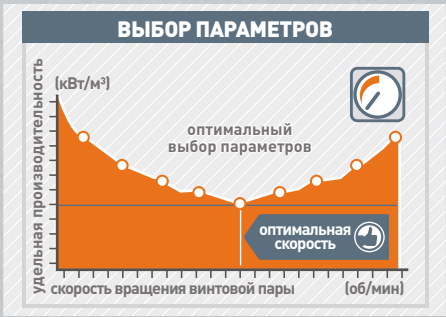

- Современная, энергосберегающая конструкция винтового блока.
- Оптимально экономичный режим работы компрессора благодаря микроконтроллерному управлению.
- Контроллер v-Log с расширенными возможностями настройки и управления, со встроенной функцией ведущий-ведомый и интерфейсом RS485.
- Минимальные потери давления на всех ключевых компонентах компрессора складываются в ощутимую суммарную экономию энергозатрат.
- Эффективная система сепарации масла с остаточным содержание масла в сжатом воздухе менее 3 мг/м³.
- Удобный доступ к фильтрам и сепараторам для их сервисного обслуживания.

Конструкция и технические характеристики

Винтовые маслозаполненные компрессоры DV-серии производят промышленный сжатый воздух, со степенью очистки до класса 4-4-4 по ГОСТ Р ИСО 8573-1-2016.

Отличия данной серии компрессоров: профессиональный контроллер (A), надёжный электрический двигатель от ведущих производителей (B), винтовой блок (C) и эффективная система сепарации (D).

Контроллер v-Log (A)

Профессиональный контроллер **v-Log** управляет работой компрессора полностью в автоматическом режиме, а также даёт пользователю необходимую информацию о рабочем давлении, температуре воздушно-масляной смеси, времени работы компрессора, необходимостью сервисного обслуживания, и.т.д.

v-Log позволяет управлять в групповом режиме несколькими компрессорами с контроллером **v-Log** а также подключиться к мастер-контроллеру более высокого уровня или диспетчерской через MODBUS.

Надёжный электродвигатель (B)

Компрессоры серии DV оснащены качественными электрическими двигателями со степенью защиты IP54, высоким КПД и подшипниками ведущих производителей.

Винтовой блок (C)

Роторы винтового блока компрессоров серии DV имеют современный энергосберегающий профиль. Это гарантирует высокую производительность компрессора, хорошую смазку роторов и высокий коэффициент теплообмена.

Система сепарации (D)

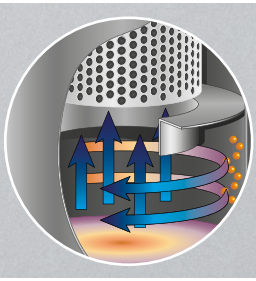

Компрессоры серии DV оснащены эффективной трёхступенчатой системой сепарации. Большая часть масла отделяется центробежной силой в баке сепаратора.

Ещё одна часть масла отделяется силой гравитации при движении масла внутри сепаратора. Остаточное количество масла отделяется качественным сепарационным элементом. Общее количество масла в сжатом воздухе на выходе компрессора не превышает 3 мг/м³.

Схема работы компрессора

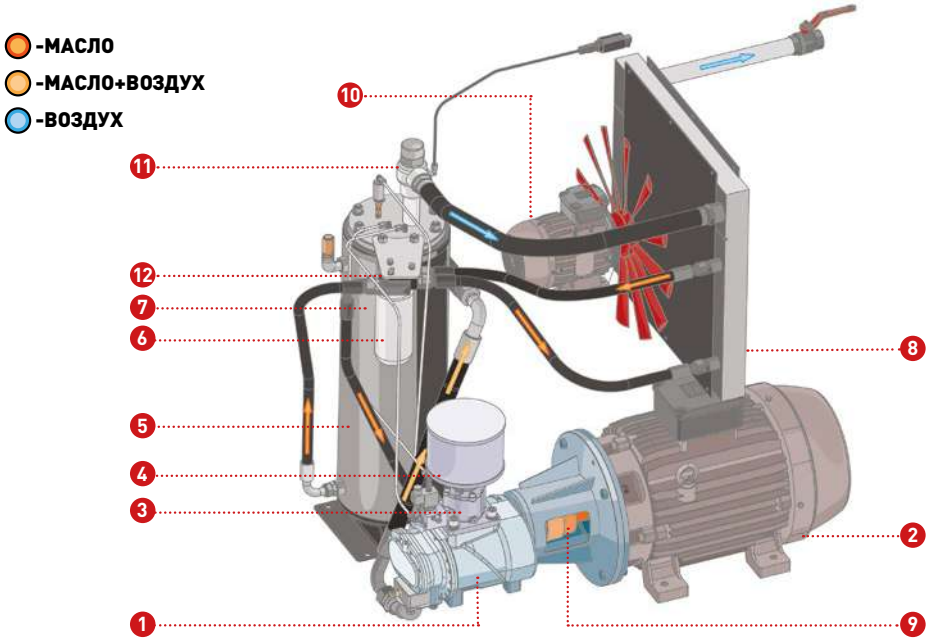

1. Винтовой блок
2. Электродвигатель привода компрессора
3. Клапан всасывающий
4. Фильтр воздушный
5. Бак-сепаратор
6. Фильтр масляный
7. Фильтр-маслоотделитель (сепаратор)
8. Воздушно-масляный радиатор
9. Муфта
10. Электродвигатель охлаждения радиатора
11. Клапан минимального давления
12. Термостат

Технические данные компрессоров серии DV

Код	Модель	Мощность (кВт)	Макс. Рабочее давление (бар)	Производи-тельность* (м³/мин)	Напряжение (фаз/В/Гц)	Уровень звукового давления** (дБ)	Резьбовое соединение
11300085	DV-4508	45	5-8	7,0	3/380-420/50	75	1.1/2"
11300086	DV-4510		5-10	6,2		75	
11300095	DV-5508	55	5-8	9,1	3/380-420/50	75	1.1/2"
11300096	DV-5510		5-10	8,5		75	

* В соответствии с ISO 1217; ** В соответствии с ISO 3744

Габаритная схема компрессора серии DV

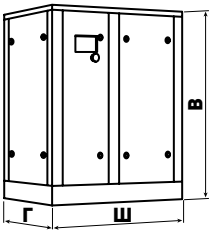

Модель	Высота В (мм)	Ширина Ш (мм)	Глубина Г (мм)	Масса (кг)
DV-45	1500	1650	1250	1055
DV-55	1500	1650	1250	1215

ВИНТОВЫЕ КОМПРЕССОРЫ С ПРЯМЫМ ПРИВОДОМ 1:1 И ЧАСТОТНЫМ РЕГУЛИРОВАНИЕМ СЕРИИ DV

производительностью до 15,4 м³/мин, мощность 75-90 кВт

Винтовые маслонаполненные компрессоры DV-серии предназначены для бесперебойного и экономичного производства сжатого воздуха на промышленных предприятиях. Отличительные особенности - компактный продуманный дизайн, качественная сборка и ключевые компоненты ведущих мировых производителей.

исполнение (DV)

Функциональные особенности:

До **94%** от затраченной на привод компрессора электроэнергии можно использовать вторично в виде рекуперированного тепла. Компрессоры серии DV дают возможность эффективного использования нагретого воздуха путём его отбора для обогрева производственных или складских помещений.

100% - потребляемая компрессором электроэнергия
4% - тепло, остающееся в сжатом воздухе
2% - потери на тепловое излучение

- Современная, энергосберегающая конструкция винтового блока.
- Оптимально экономичный режим работы компрессора благодаря микроконтроллерному управлению.
- Контроллер v-Log с расширенными возможностями настройки и управления, со встроенной функцией ведущий-ведомый и интерфейсом RS485.
- Минимальные потери давления на всех ключевых компонентах компрессора складываются в ощутимую суммарную экономию энергозатрат.
- Эффективная система сепарации масла с остаточным содержание масла в сжатом воздухе менее 3 мг/м³.
- Удобный доступ к фильтрам и сепараторам для их сервисного обслуживания.

Конструкция и технические характеристики

Винтовые маслозаполненные компрессоры DV-серии производят промышленный сжатый воздух, со степенью очистки до класса 4-4-4 по ГОСТ Р ИСО 8573-1-2016.

Отличия данной серии компрессоров: профессиональный контроллер (A), надёжный электрический двигатель от ведущих производителей (B), винтовой блок (C) и эффективная система сепарации (D).

Контроллер v-Log (A)

Профессиональный контроллер **v-Log** управляет работой компрессора полностью в автоматическом режиме, а также даёт пользователю необходимую информацию о рабочем давлении, температуре воздушно-масляной смеси, времени работы компрессора, необходимостью сервисного обслуживания, и.т.д.

v-Log позволяет управлять в групповом режиме несколькими компрессорами с контроллером **v-Log** а также подключиться к мастер-контроллеру более высокого уровня или диспетчерской через MODBUS.

Надёжный электродвигатель (B)

Компрессоры серии DV оснащены качественными электрическими двигателями со степенью защиты IP54, высоким КПД и подшипниками ведущих производителей.

Винтовой блок (C)

Роторы винтового блока имеют современный энергосберегающий профиль и высокую производительность.

Система сепарации (D)

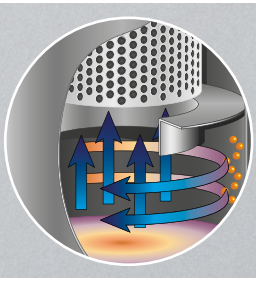

Компрессоры серии DV оснащены эффективной трёхступенчатой системой сепарации. Большая часть масла отделяется центробежной силой в баке сепаратора.

Ещё одна часть масла отделяется силой гравитации при движении масла внутри сепаратора. Остаточное количество масла отделяется качественным сепарационным элементом. Общее количество масла в сжатом воздухе на выходе компрессора не превышает 3 мг/м^3.

Схема работы компрессора

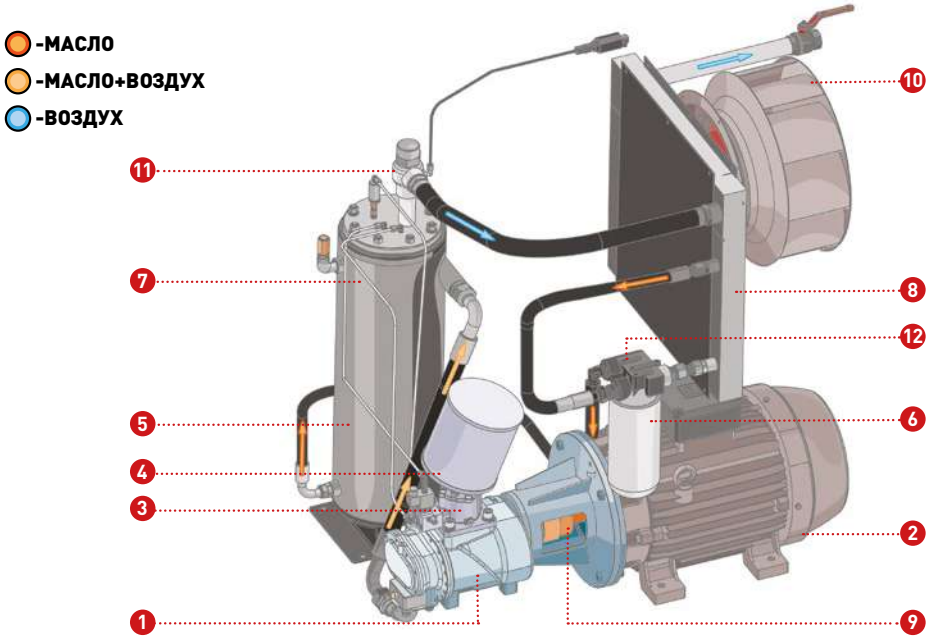

1. Винтовой блок
2. Электродвигатель привода компрессора
3. Клапан всасывающий
4. Фильтр воздушный
5. Бак-сепаратор
6. Фильтр масляный
7. Фильтр-маслоотделитель (сепаратор)
8. Воздушно-масляный радиатор
9. Муфта
10. Электродвигатель охлаждения радиатора
11. Клапан минимального давления
12. Термостат

Технические данные компрессоров серии DV

Код	Модель	Мощность (кВт)	Макс. Рабочее давление (бар)	Производительность* (м³/мин)	Напряжение (фаз/В/Гц)	Уровень звукового давления** (дБ)	Соединение
11300105	DV-7508	75	5-8	12,8	3/380-420/50	75	ДУ50
11300106	DV-7510		5-10	11,3		75	
11300115	DV-9008	90	5-8	15,4	3/380-420/50	75	ДУ50
11300116	DV-9010		5-10	13,4		75	

* В соответствии с ISO 1217; ** В соответствии с ISO 3744

Габаритная схема компрессора серии DV

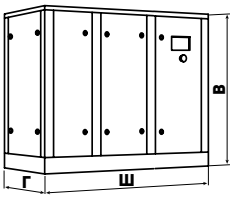

Модель	Высота В (мм)	Ширина Ш (мм)	Глубина Г (мм)	Масса (кг)
DV-75	1800	2700	1260	2200
DV-90	1800	2700	1260	2370

ВИНТОВЫЕ КОМПРЕССОРЫ С ПРЯМЫМ ПРИВОДОМ 1:1 И ЧАСТОТНЫМ РЕГУЛИРОВАНИЕМ СЕРИИ DV

производительностью до 32,4 м³/мин, мощность 110-200 кВт

Винтовые маслонаполненные компрессоры DV-серии предназначены для бесперебойного и экономичного производства сжатого воздуха на промышленных предприятиях. Отличительные особенности - компактный продуманный дизайн, качественная сборка и ключевые компоненты ведущих мировых производителей.

исполнение (DV)

Функциональные особенности:

При эксплуатации компрессора мощностью 132 кВт затраты на электроэнергию составят 2.376.000 руб/год*. Компрессоры серии Direct Drive с прямым приводом один-к-одному и опционально с частотным преобразователем экономят до 30% от этой суммы.

- Современная, энергосберегающая конструкция винтового блока.
- Оптимально экономичный режим работы компрессора благодаря микроконтроллерному управлению.
- Контроллер v-Log с расширенными возможностями настройки и управления, со встроенной функцией ведущий-ведомый и интерфейсом RS485.
- Минимальные потери давления на всех ключевых компонентах компрессора складываются в ощутимую суммарную экономию энергозатрат.
- Эффективная система сепарации масла с остаточным содержание масла в сжатом воздухе менее 3 мг/м³.
- Удобный доступ к фильтрам и сепараторам для их сервисного обслуживания.

*Расчётные данные: Время работы компрессора 6000 час/год. Стоимость электроэнергии 3,00 руб за кВт/час.

Конструкция и технические характеристики

Винтовые маслозаполненные компрессоры DV-серии производят промышленный сжатый воздух, со степенью очистки до класса 4-4-4 по ГОСТ Р ИСО 8573-1-2016.

Отличия данной серии компрессоров: профессиональный контроллер (A), надёжный электрический двигатель от ведущих производителей (B), винтовой блок (C) и эффективная система сепарации (D).

Контроллер v-Log (A)

Профессиональный контроллер **v-Log** управляет работой компрессора полностью в автоматическом режиме, а также даёт пользователю необходимую информацию о рабочем давлении, температуре воздушно-масляной смеси, времени работы компрессора, необходимостью сервисного обслуживания, и.т.д.

v-Log позволяет управлять в групповом режиме несколькими компрессорами с контроллером **v-Log** а также подключиться к мастер-контроллеру более высокого уровня или диспетчерской через MODBUS.

Надёжный электродвигатель (B)

Компрессоры серии DV оснащены качественными электрическими двигателями со степенью защиты IP54, высоким КПД и подшипниками ведущих производителей.

Винтовой блок (C)

Роторы винтового блока имеют современный энергосберегающий профиль и высокую производительность.

Система сепарации (D)

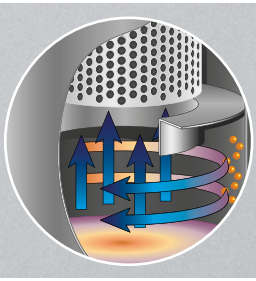

Компрессоры серии DV оснащены эффективной трёхступенчатой системой сепарации. Большая часть масла отделяется центробежной силой в баке сепаратора.

Ещё одна часть масла отделяется силой гравитации при движении масла внутри сепаратора. Остаточное количество масла отделяется качественным сепарационным элементом. Общее количество масла в сжатом воздухе на выходе компрессора не превышает 3 мг/м^3.

Схема работы компрессора

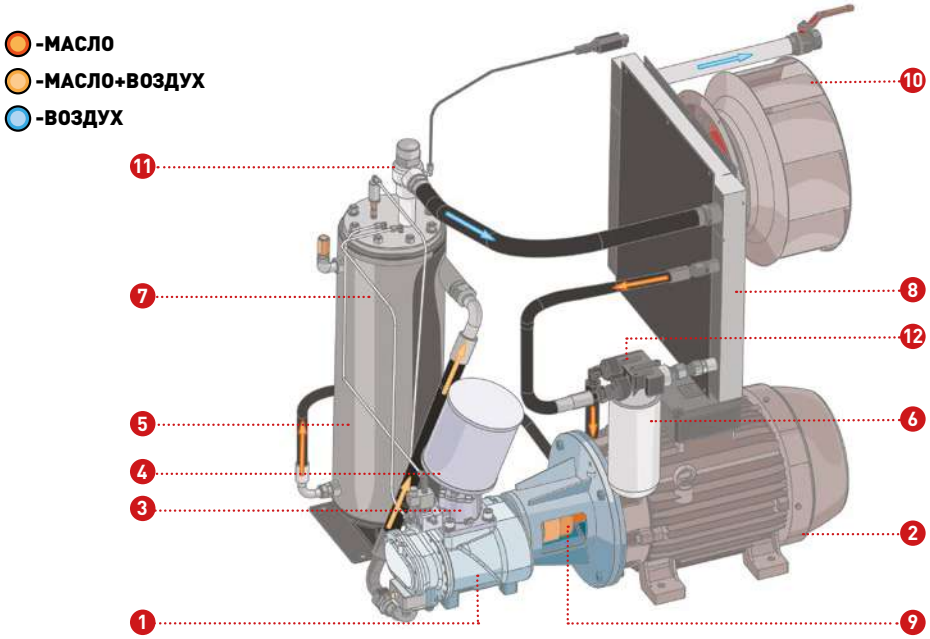

1. Винтовой блок
2. Электродвигатель привода компрессора
3. Клапан всасывающий
4. Фильтр воздушный
5. Бак-сепаратор
6. Фильтр масляный
7. Фильтр-маслоотделитель (сепаратор)
8. Воздушно-масляный радиатор
9. Муфта
10. Электродвигатель охлаждения радиатора
11. Клапан минимального давления
12. Термостат

Технические данные компрессоров серии DV

Код	Модель	Мощность (кВт)	Макс. Рабочее давление (бар)	Производительность* (м³/мин)	Напряжение (фаз/В/Гц)	Уровень звукового давления** (дБ)	Соединение
11300125	DV-11008	110	5-8	18,6	3/380/50	75	ДУ65
11300126	DV-11010		5-10	16,4		75	
11300135	DV-13208	132	5-8	22,6	3/380/50	75	ДУ65
11300136	DV-13210		5-10	19,4		75	

Код	Модель	Мощность (кВт)	Макс. Рабочее давление (бар)	Производи-тельность* (м³/мин)	Напряжение (фаз/В/Гц)	Уровень звукового давления** (дБ)	Соединение
11300145	DV-16008	160	5-8	25,2	3/380/50	75	ДУ65
11300146	DV-16010		5-10	23,5		75	
11300155	DV-20008	200	5-8	32,4	3/380/50	75	ДУ65
11300156	DV-20010		5-10	29,8		75	

* В соответствии с ISO 1217; ** В соответствии с ISO 3744

Габаритная схема компрессора серии DV

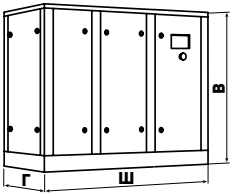

Модель	Высота В (мм)	Ширина Ш (мм)	Глубина Г (мм)	Масса (кг)
DV-110	2250	2850	1380	2800
DV-132	2250	2850	1380	3200
DV-160	2170	2950	2030	3550
DV-200	2170	2950	2030	3720

© Comprag ®. Все права защищены.
Перепечатка текста и / или использование графики
допускается только с письменного разрешения Comprag®.

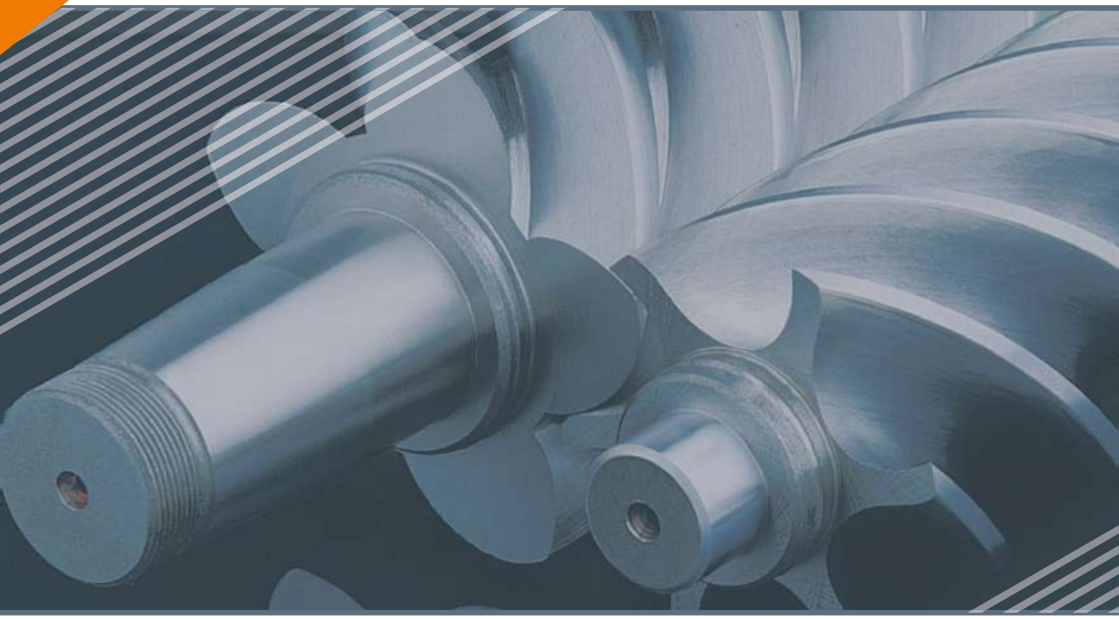

ООО «МЗ КОМПРАГ»
www.comprag.com